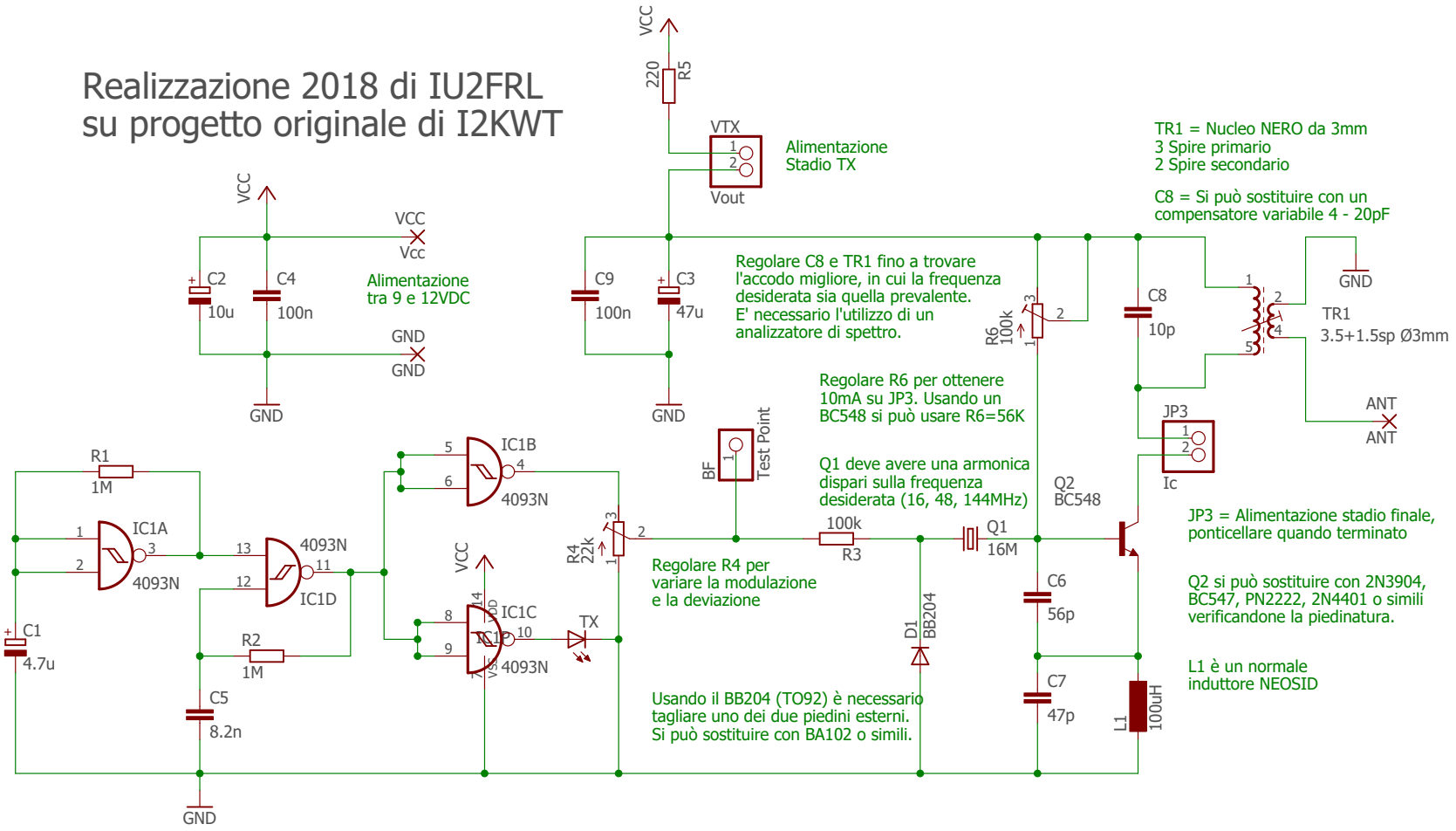Realizzazione 2018 di IU2FRL
su progetto originale di I2KWT